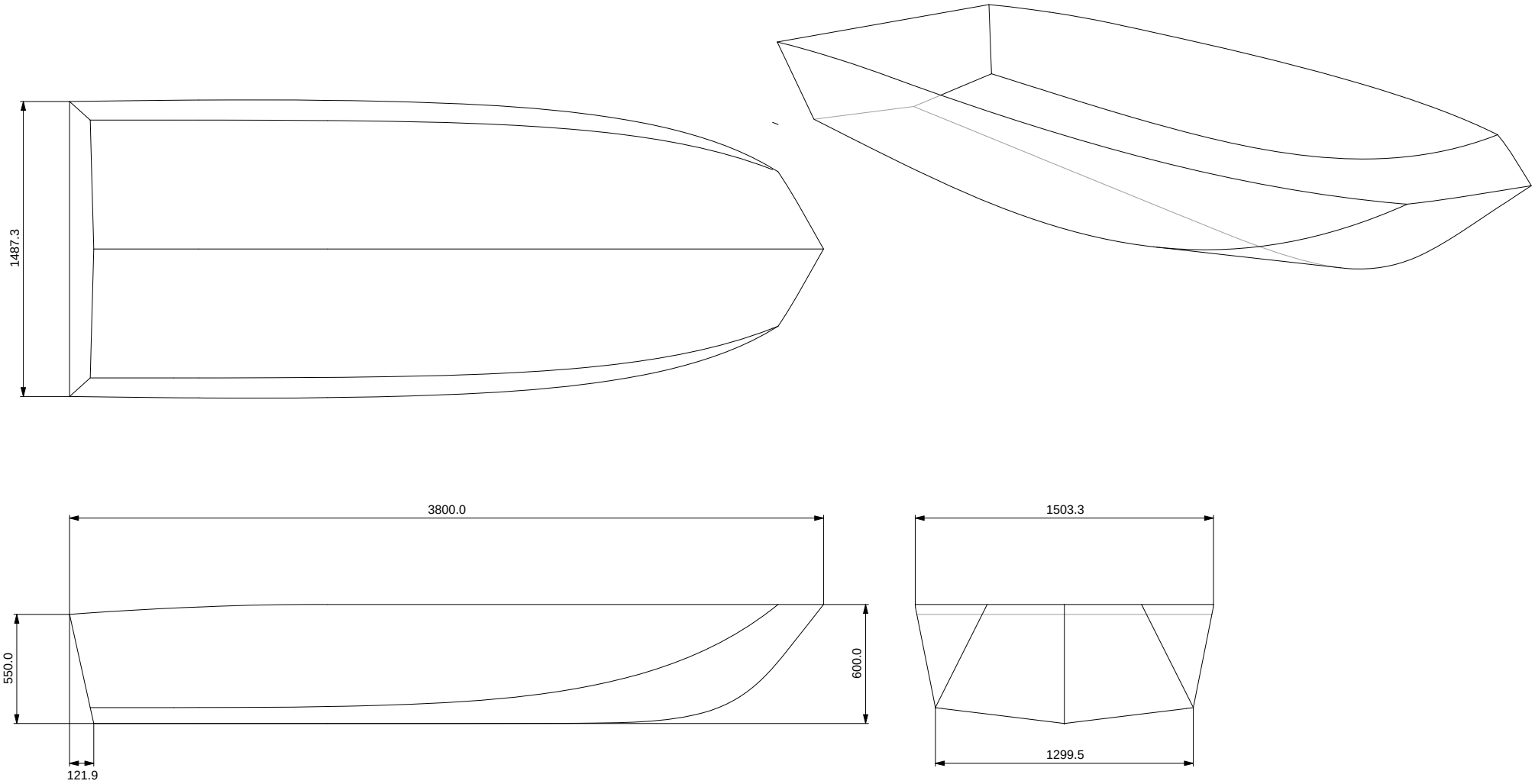
1487.3
3800.0
550.0
600.0
121.9
1503.3
1299.5