301.00.002

12,5 (√)

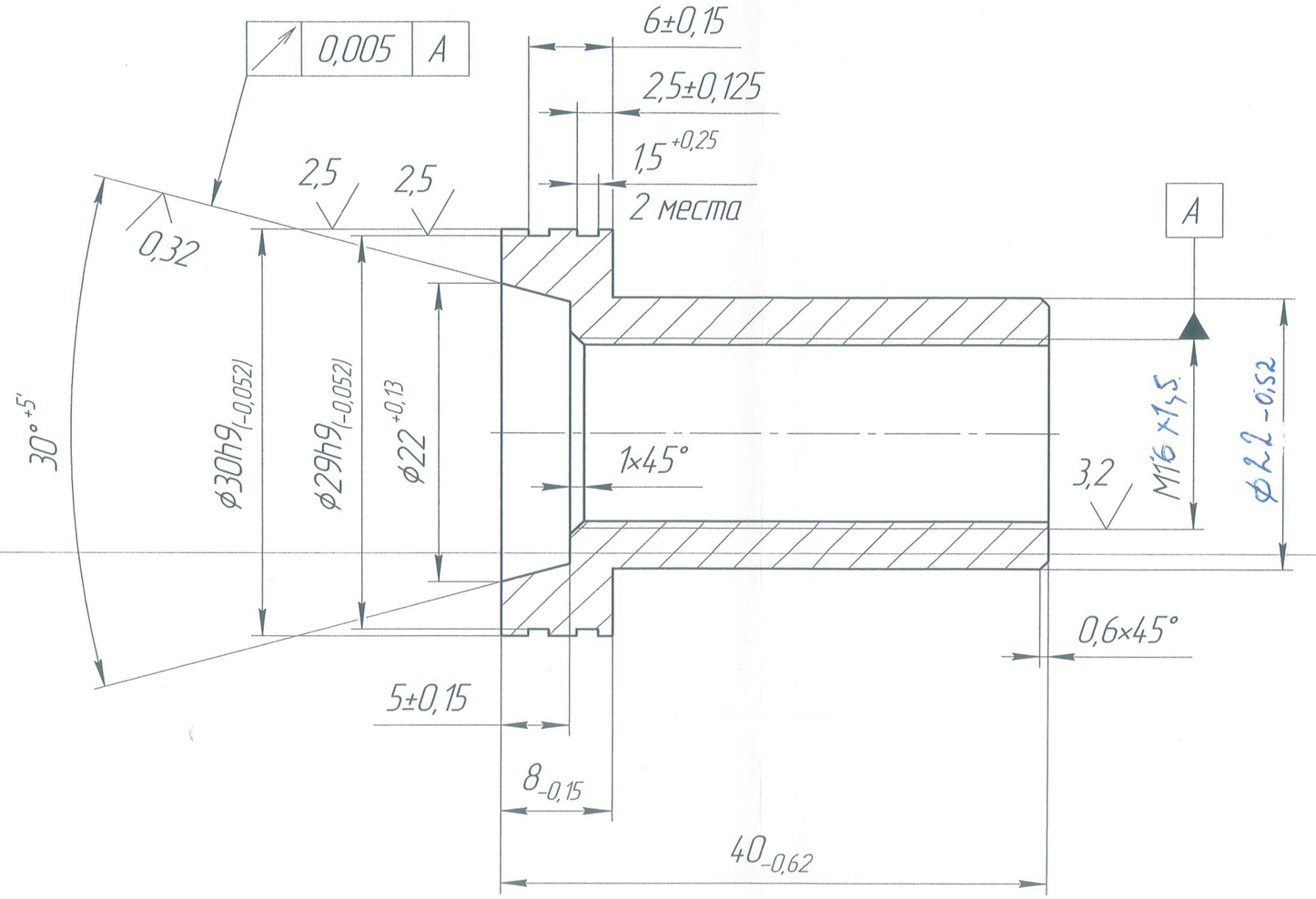

					301.00.002		
Изм	Лист	№ докум.	Подп.	Дата	Корпус	Лит.	Масса	Масштаб
Разраб.							0,07	2,5:1
Пров.						Лист	Листов 1
Т.контр.					Сталь40Х ГОСТ4543-71		
Н.контр.							
Утв.							

Перв. примен. | Справ. № | Подп. и дата | Инв. № дубл. | Взам. инв. № | Подп. и дата | Инв. № подл.

Копировал

Формат А3